HAPPY END CZ, a.s.
Horňátky 2
277 11 Neratovice
Czech Republic
tel.: +420 800 156 944
fax: +420 315 676 201
e-mail: happyend@happyend.cz
internet: www.happyend.cz

MONTÁŽNÍ NÁVOD
Kovový nástěnný držák
DU 5674 10, DU 5676 20

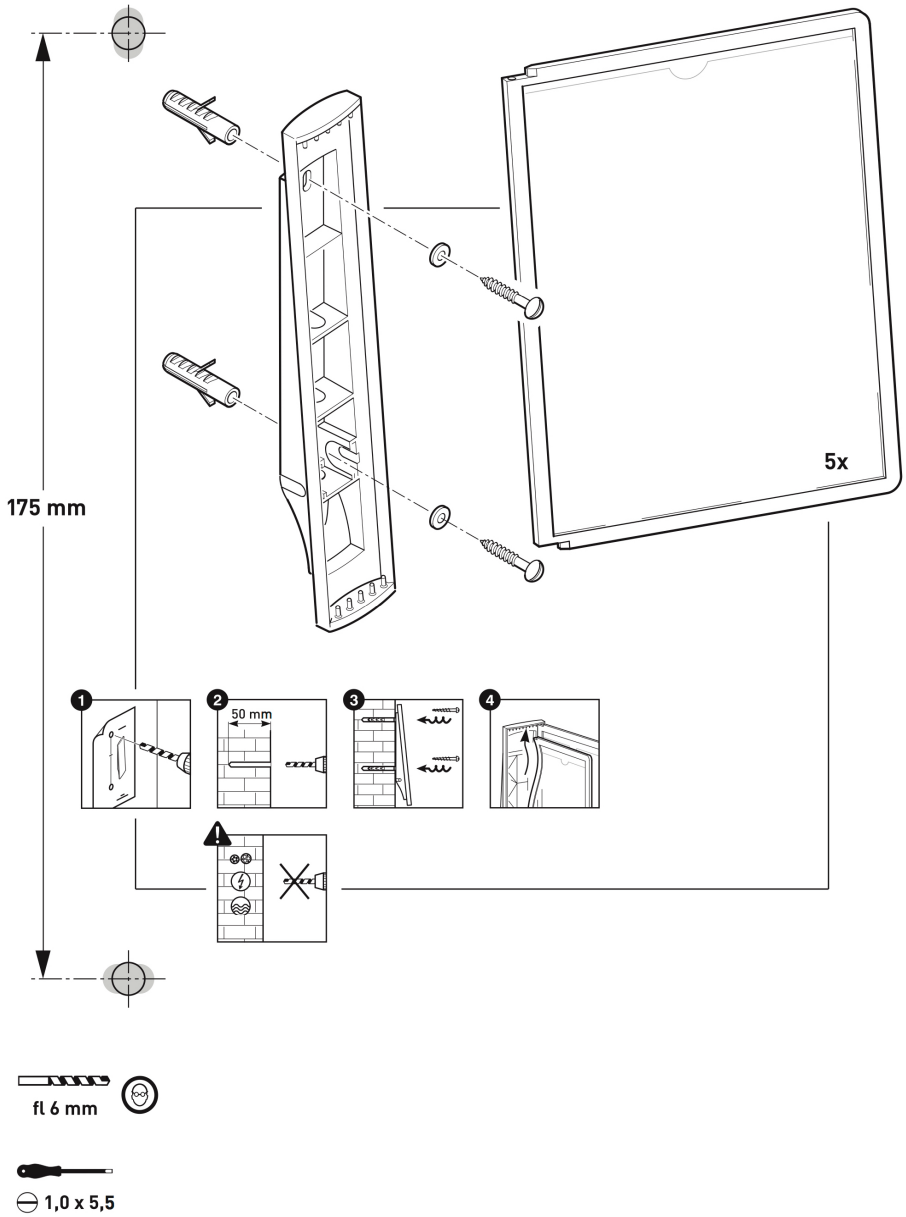

Verze 121015